Lidering
SAFE INDUSTRY

Replacement Mechanical Seals

Lidering
SAFE INDUSTRY

Índice / Index / Inhalt

Lidering: una gama en constante desarrollo
Lidering: une gamme en constant développement
Lidering: a range in constant development
Lidering: Produkte in ständiger Entwicklung 2-5

ABS® 6
Alfa - Laval® 7-9
APV® 10-11
Flygt® 12-18
Fristam® 19-23
Grundfos® - Sarlin® 24-26
Hidrostal® 27
Hilge® 28
Johnson® 29
KSB® 30
Lowara® 31
Pumpex® 32
Someflu® 33
Tsurumi® 34
Wilo® 35

Otras Marcas / Autres Marques / Other Brands / Andere Marken :
Allweiler® 36
Calpeda® 36
Ebara® 37
EMU® 37
Gorman-Rupp® 38
Herborner® 38
Jabsco® 39
Marelli® 39
Mouvex® 40
Salmson® 40
Sedical® 41
Suntec® 41
Tuchenhagen® 42
Waukesha® 42

Otros Servicios Lidering / Autres Services Lidering
Other Services Lidering / Andere Dienstleistungen Lidering 43

Los sellos mecánicos que aparecen en este catálogo son aptos para ser incorporados a equipos certificados según norma ATEX, dentro de las categorías 2 y 3 del grupo II (II2G/D), según la directiva 94/9/CE del Parlamento Europeo y del Consejo de 23 de marzo de 1994.

Les garnitures mécaniques qui apparaissent dans ce catalogue sont aptes à être incorporées à des équipements certifiés selon la norme ATEX, dans les catégories 2 et 3 du groupe II (II2G/D), selon la directive 94/9/CE du Parlement Européen et du Conseil du 23 mars 1994.

ATEX

The mechanical seals appearing in this catalogue are suitable to be incorporated to ATEX certified equipments, within categories 2 and 3 of group II (II2G/D), according to 94/9/CE Directive of the European Parliament and the Council of 23 March 1994.

Die GLRD, die in diesem Katalog erscheinen, sind geeignet um in beglaubigten Ausrüstungen nach der Norm ATEX eingebaut zu werden, innerhalb der Kategorien 2 und 3 der Grupe II (II2G/D), laut der Direktive 94/9/CE des europäischen Parlaments und dem europäischen Rat vom 23. März 1994.

Lidering
SAFE INDUSTRY

Una gama en constante desarrollo
para una industria más segura y responsable.

Lidering combina más de 30 años de experiencia tecnológica con el conocimiento de un especialista que suministra productos y soluciones para el mercado industrial. Disponemos de una gama en constante evolución que crece junto con las exigencias de nuestros clientes, un equipo humano accesible y profesional y una gama amplia y disponible, nos permiten asegurar que estamos preparados para dar a la industria la solución precisa.

Nuestra trayectoria en el mercado internacional nos ha facilitado el conocimiento necesario para ofrecer a nuestros clientes una oferta completa. Hoy disponemos de una gama extensa de productos que crecen a medida de las exigencias de nuestros clientes. Desde sellos mecánicos para bombas domésticas hasta aplicaciones complejas en bombas de proceso para la industria alimentaria, farmacéutica, química y petroquímica, sellos de cartucho y una amplia línea de recambios compatibles con los originales de los principales fabricantes de bombas, que recogemos de una manera clara y fácil de identificar en este catálogo.

Nuestro equipo de ingenieros cuenta con los medios y la tecnología necesarios para diseñar y fabricar soluciones para aplicaciones específicas o adaptarnos a los requisitos de nuestros clientes.

Completamos nuestro servicio con la reparación, reacondicionamiento y adaptación de sellos mecánicos y la realización de informes de funcionamiento.

Une gamme en constant développement
pour une industrie plus sure et responsable.

Lidering associe plus de 30 ans d'expérience technologique et la connaissance d'un spécialiste fournissant des produits et des solutions pour le marché industriel. Nous disposons d'une gamme en constante évolution qui croit au rythme des exigences de nos clients, d'une équipe accessible et professionnelle et d'une gamme de produits large et disponible. Tout cela nous permet d'affirmer que nous sommes prêts à donner à l'industrie la solution précise.

Notre évolution sur le marché international nous a apporté la connaissance nécessaire pour proposer à nos clients une offre complète. Aujourd'hui, nous disposons d'une gamme étendue de produits qui croît au rythme des exigences de nos clients.
Celle-ci s'étend des garnitures mécaniques pour pompes domestiques jusqu'aux applications complexes sur des pompes de process pour l'industrie alimentaire, pharmaceutique, chimique et pétrochimique, aux garnitures cartouches et à une large gamme de pièces de rechange compatible avec les pièces originales des principaux fabricants de pompes que nous identifions de manière claire et facile dans ce catalogue.

Notre équipe d'ingénieurs dispose des moyens et de la technologie nécessaire pour développer et fabriquer des solutions pour des applications spécifiques ou nous adapter aux besoins de nos clients.

Nous complétons notre offre de service avec la réparation, le reconditionnement et l'adaptation des garnitures mécaniques ainsi que la réalisation de rapports de fonctionnement.

A range in constant development
for a safer and more responsible industry.

Lidering combines more than 30 years of technological experience with the knowledge of a specialist supplier of products and solutions for the industrial sector. Our range is constantly evolving in line with our customers' requirements. This extensive and readily available range together with our accessible team of professionals allows us to provide the industry with an accurate solution.

Our experience in the international market has provided us with the knowledge we need to offer our customers a comprehensive range. Today we have an extensive product range that grows at the same pace as our customers' demands. From mechanical seals for domestic pumps to complex applications in process pumps for the food, pharmaceuticals, chemical and petrochemical industries, cartridge seals and a wide range of spare parts compatible with the originals of the major pump manufacturers, which are listed in a clear and easily identifiable manner in this catalogue.

Our team of engineers also has the means and technology necessary for designing and manufacturing solutions for specific applications or solutions that are adapted to our customers' requirements.

To complement our service, we also repair, recondition and adjust mechanical seals and draft operating reports.

Produkte in ständiger Entwicklung
für eine sichere und verantwortungsvolle Industrie.

Lidering vereint mehr als 30 Jahre technologische Erfahrung mit dem Know-how eines Experten, der Produkte und Lösungen für den Industriemarkt anbietet. Unsere Produktpalette wird ständig weiterentwickelt und wächst mit den Anforderungen unserer Kunden. Ein professionelles engagiertes Team, und unser breites Sortiment garantieren, dass wir stets die passende Lösung parat haben.

Durch unsere Präsenz auf dem internationalen Markt haben wir uns die nötigen Kenntnisse angeeignet, um unseren Kunden eine Komplettlösung anzubieten. Heute verfügen wir über ein umfangreiches und breites Produktangebot, das mit den Anforderungen unserer Kunden mitwächst. Unser Produktangebot reicht von Gleitringdichtungen für einfache Hauspumpen bis hin zu komplexen Anwendungen für Prozesspumpen in der Lebensmittelindustrie, Pharmabranche, chemischen und petrochemischen Industrie, sowie Patronendichtungen. In diesem Katalog finden Sie ein umfangreiches kompatibles Ersatzteilsortiment für Originalteile der wichtigsten Pumpenhersteller.

Unsere Ingenieure verfügen über alle erforderlichen Mittel und die notwendige Technologie, um Lösungen für spezielle Anwendungen zu entwickeln und herzustellen, bzw. um den besonderen Anforderungen unserer Kunden gerecht zu werden.

Abgerundet wird unser Dienstleistungsangebot durch die Reparatur, Generalüberholung und Umbau von Gleitringdichtungen, sowie die Erstellung von Funktionsberichte.

Tecnología, diseño, eficiencia y personalización definen nuestros productos.

Technologie, conception, efficacité et personnalisation définissent nos produits.

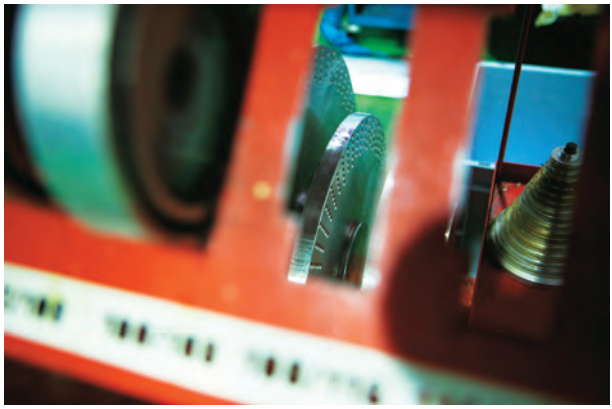

Our products are defined by technology, design, efficiency and customisation.

Technologie, Design, Effizienz und Personalisierung kennzeichnen unsere Produkte.

ABS®

Sellos mecánicos para bombas sumergibles ABS ® específicas para el tratamiento de aguas residuales. Disponibles diferentes modelos de sello mecánico: sello para cámara de aceite y sello para agua residual.

Garnitures mécaniques pour pompes submersibles ABS ® spécifiques pour le traitement des eaux résiduelles. Différents modèles de garniture mécanique sont disponibles: garniture pour chambre d'huile et garniture pour eau résiduelle.

AB-30-48
AB-30-65
AB-30-80
AB-30-90

107
AB-107-90

AB-SH-32
AB-SH-40
AB-SH-45
AB-SH-55
AB-SH-60
AB-SH-65

Mechanical seals for ABS® sumergible pumps specific for wastewater treatment. Different models of mechanical seal available: oil chamber mechanical seal and waste water mechanical seal.

Gleitringdichtungen für Tauchpumpen von ABS®,speziell für den Abwasserbereich. Es sind verschiedene Modelle verfügbar, Gleitringdichtungen für Ölkammer und Gleitringdichtungen für Abwasser.

Alfa-Laval®

Diferentes modelos de sellos mecánicos compatibles para bombas Alfa-Laval® series CM, FM, MR, LKH, GM y ALC. También los modelos para la gama de bombas lobulares SSP y SR. Sellos en diferentes combinaciones de materiales: carburo de tungsteno, carburo de silicio, grafito; combinados a su vez con diferentes tipos de elastómeros: NBR, EPDM y FKM.

Différents modèles de garnitures mécaniques compatibles pour pompes Alfa-Laval® séries CM, FM, MR, LKH, GM et ALC. Egalement les modèles pour la gamme de pompes à lobes SSP et SR. Garnitures avec différentes combinaisons de matériaux: carbure de tungstène, carbure de silicium, graphite; ainsi que différents types d'élastomères: NBR, EPDM, et FKM.

AL-I-22

AL-E-22

AL-D-22

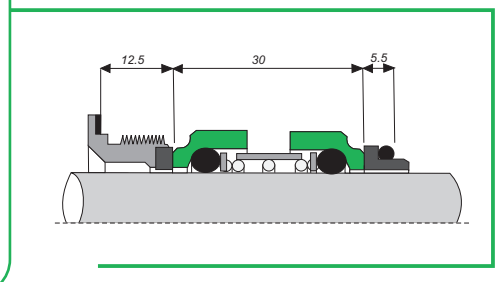

AL-A-22

AL-EMR-27
AL-E-27

Different models of mechanical seals compatible for Alfa-Laval® pumps series CM, FM, MR, LKH, GM and ALC. Also the models for the range of lobular SSP and SR pumps. Mechanical seals in different combinations of materials: tungsten carbide, silicon carbide, graphite; combined with different types of elastomers: NBR, EPDM and FKM.

Verschiedene kompatible Gleitringdichtungsmodelle für Alfa-Laval® - Pumpen. Serien: CM, FM, MR, LKH, GM und ALC. Auch für Drehkolbenpumpen Lobulares, Serien: SSP und SR. Die Gleitflächen sind in Materialkombinationen: Wolframkarbid, Siliziumkarbid, Kohle mit Elastomeren: NBR, EPDM und FKM, erhältlich.

Alfa-Laval®

AL-D-317

AL-E-32

AL-C-40
AL-C-53
AL-C-60

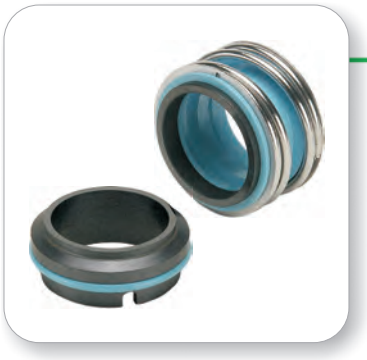

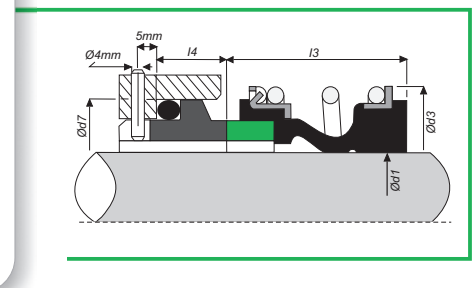

d1	d3	d7	l3	l4
40	60	58	30	14
53	76	73	33	15
60	85	80	38	15

AL-LK-32

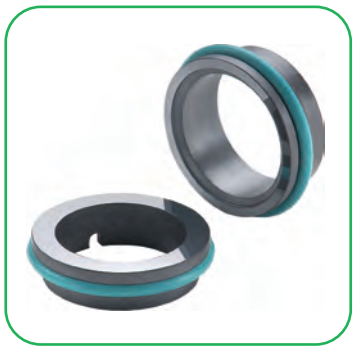

AL-S-20
AL-S-30
AL-S-35
AL-S-45
AL-S-55
AL-S-75

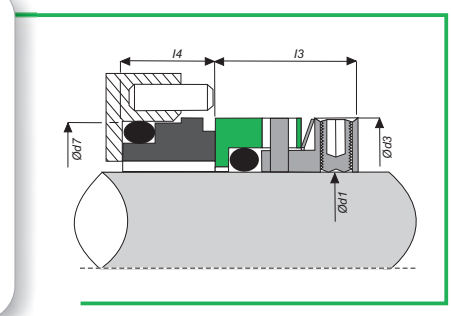

Ref.	d1	d3	d7	l3	l4
SR1	20	31.0	30.0	19.1	10.7
SR2	30	41.0	41.3	19.1	10.9
SR3	35	45.5	47.0	19.1	12.2
SR4	45	58.2	58.3	21.1	11.6
SR5	55	72.0	69.6	22.1	13.0
SR6	75	96.0	92.2	25.8	14.5

AL-HCL-20
AL-HCL-25
AL-HCL-30
AL-HCL-35
AL-HCL-40

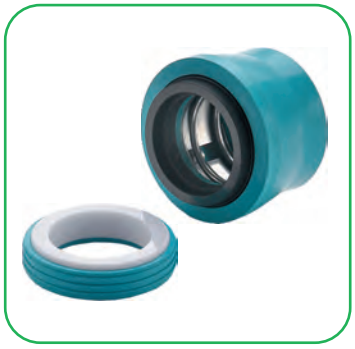

AL-N-22

Alfa-Laval®

AL-SRU-30

AL-F-55

Contherm®

AL-PR-50.8
AL-ML-50.8

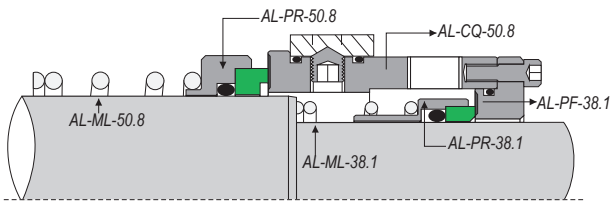

AL-PR-38.1
AL-ML-38.1

AL-CQ-50.8

AL-PF-38.1

APV®

Sellos mecánicos compatibles para bombas APV®, entre ellas: Puma, ZMA, ZMB, ZMD, ZMS, ZMH, ZMK, Rosista® y Pasilac®, W y W+. Algunos diseños con muelle de ballesta como los sellos especiales para bombas APV Howard® y Crepaco Clean Line® .Todos ellos han sido fabricados en materiales adecuados para trabajar con fluidos como zumos, leche y bebidas en general.

Garnitures mécaniques compatibles pour pompes APV®, entre autres: Puma, ZMA, ZMB, ZMD, ZMS, ZMH, ZMK, Rosista® et Pasilac® , W et W+. Certains modèles avec ressort ondulé comme les garnitures spéciales pour pompes APV Howard® et Crepaco Clean Line®, Toutes les garnitures ont été fabriquées avec des matériaux adéquats pour travailler dans des fluides comme les jus, le lait et les boissons en général.

AP-P-25.4
AP-P-38.1

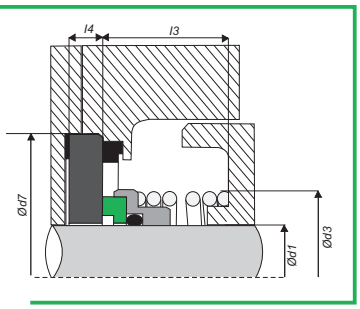

Ref.	d3	d7	l3	l4
25.4	41.20	68.20	25.40	7.80
38.1	55.70	80.10	33.30	9.00

AP-WP-25
AP-WP-35

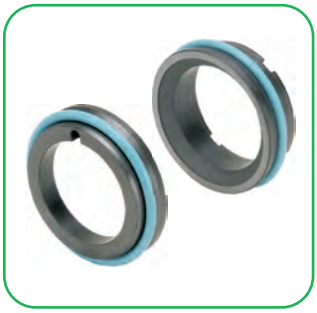

AP-R-20
AP-R-25
AP-R-30

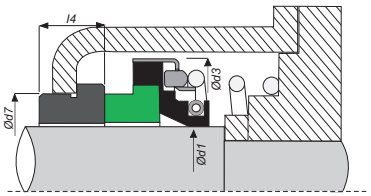

d1	d3	d7	l4
20	40.6	30	9.8
25	45.5	35	9.8
30	57.0	42	13

Mechanical seals compatible for APV® pumps, among them: Puma, ZMA, ZMB, ZMD, ZMS, ZMH, ZMK, Rosista® and Pasilac®, W and W+. Some designs with wave spring like the special seals for APV Howard ® pumps and Crepaco Clean Line ®. All of them have been manufactured in materials suitable for working with fluids such as juices, milk and drinks in general.

Kompatible Gleitringdichtungen für APV ® - Pumpen: Puma, ZMA, ZMB, ZMD, ZMS, ZMH, ZMK, Rosista®, Pasilac® sowie W und W+ u.a. Einige Modelle sind gruppenbefedert wie die Spezial-Gleitringdichtungen für Pumpen APV-Howard® und Crepaco Clean Line®. Diese Dichtungen sind mit den adäquaten Materialkombinationen für den Einsatz in Fluiden wie Säften, Milch und anderen Getränken produziert.

AP-H-28.60
AP-H-47.60
AP-H-53.90

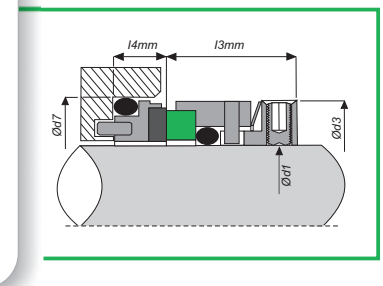

d1	d3	d7	l3	l4
28.60	40.20	41.20	20.60	7.00
47.60	60.40	63.50	21.40	9.30
53.90	70.50	73.00	24.60	7.20

AP-WD-40

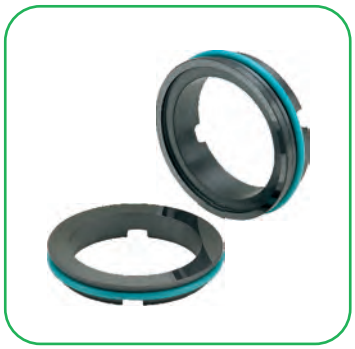

AP-SIM-25

AP-W-25
AP-W-35

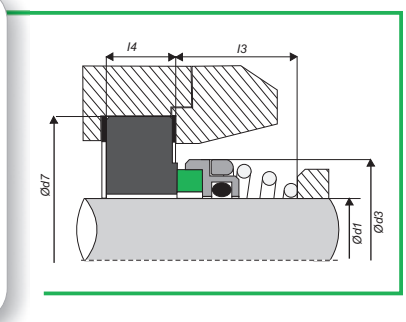

d1	d3	d7	l3	l4
25	38.20	52.00	25.40	16
35	49.20	62.50	33.30	16

AP-HCH-60

AP-S-35

AP-WF-25
AP-WF-35

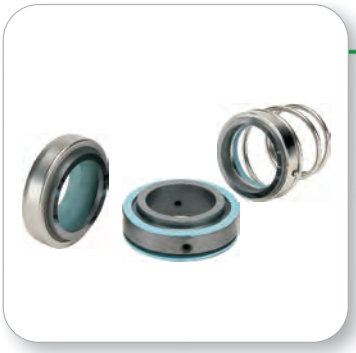

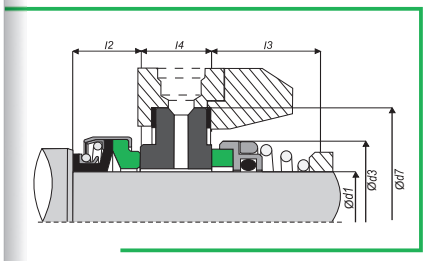

d1	d3	d7	l2	l3	l4
25	38.20	52.00	14	25.40	17
35	49.50	62.50	16	33.30	20

Flygt®

Amplia gama de sellos mecánicos compatibles para bombas de aguas residuales Flygt® y Grindex®. Estos sellos mecánicos se caracterizan por su fácil y rápida instalación, sin tener que realizar modificación alguna en la bomba. Fabricados en acero inoxidable y en carburo de tungsteno macizo. No son necesarias herramientas especiales para su instalación.

Vaste gamme de garnitures mécaniques compatibles pour pompes à eaux résiduelles Flygt® et Grindex®. Les principales caractéristiques de ces garnitures mécaniques sont leur montage rapide et facile, ainsi que le fait qu'il n'y ai aucune modification à réaliser dans la pompe. Fabriquées en acier inoxydable et en carbure de tungstène massif. Aucun outils spécial n'est nécessaire pour leur installation.

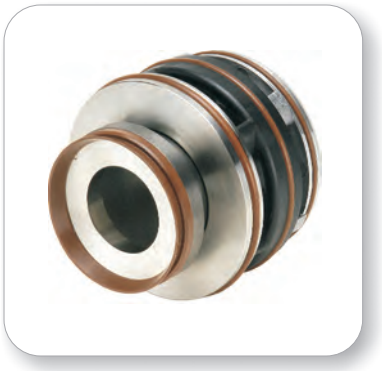

Broad range of mechanical seals compatible with Flygt® and Grindex® waste water pumps. These mechanical seals are characterised by their easy and fast installation, without having to make any modification to the pump. Manufactured in stainless steel and in solid tungsten carbide. Special tools are not necessary for their installation.

Umfangreiche Produktpalette für kompatible Gleitringdichtungen für Abwasserpumpen von Flygt® und Grindex®. Diese Gleitringdichtungen zeichnen sich durch ihre einfache und schnelle Montage aus ohne Modifikationen an der Pumpe durchführen zu müssen. Desweiteren sind keine Spezialwerkzeuge nötig. Die Gleitflächen sind aus CrNiMoStahl, massivem Wolframkarbid und Kohle.

Flygt®

Tipo FLYGT®	Modelo	Sello Mecánico Superior	Sello Mecánico Inferior
Type FLYGT®	Modèle	Garniture Mécanique Supérieure	Garniture Mécanique Inférieure
FLYGT type®	Model	Upper Mechanical Seal	Lower Mechanical Seal
Typ FLYGT®	Modell	Obere GLRD	Untere GLRD

	600				Q-BUP-60-SUP		Q-UUP-60-INF
	605				S-UUP-90-SUP		S-UUP-80-INF
	615				S-UUP-90-SUP		S-UUP-80-INF
	665				S-UUP-90-SUP		S-UUP-80-INF
	670				S-UUP-90-SUP		S-UUP-80-INF
	680				S-UUP-90-SUP		S-UUP-80-INF
	705				S-UUP-90-SUP		S-UUP-80-INF
	705				S-UUP-90-SUP		T-UUP-120-INF
	705				S-UUP-90-SUP		U-UUP-90-INF
	715				S-UUP-90-SUP		S-UUP-80-INF
	715				S-UUP-90-SUP		T-UUP-120-INF
	715				S-UUP-90-SUP		U-UUP-90-INF
	720				S-UUP-90-SUP		S-UUP-80-INF
	720				S-UUP-90-SUP		T-UUP-120-INF
	720				S-UUP-90-SUP		U-UUP-90-INF
	721				S-UUP-90-SUP		S-UUP-80-INF
	721				S-UUP-90-SUP		T-UUP-120-INF
	721				S-UUP-90-SUP		U-UUP-90-INF
	735				S-UUP-90-SUP		S-UUP-80-INF
	735				S-UUP-90-SUP		T-UUP-120-INF
	735				S-UUP-90-SUP		U-UUP-90-INF
	745				S-UUP-90-SUP		S-UUP-80-INF
	745				S-UUP-90-SUP		T-UUP-120-INF
	745				S-UUP-90-SUP		U-UUP-90-INF
	760				S-UUP-90-SUP		S-UUP-80-INF
	760				S-UUP-90-SUP		T-UUP-120-INF
	760				S-UUP-90-SUP		U-UUP-90-INF
	765				S-UUP-90-SUP		S-UUP-80-INF
	765				S-UUP-90-SUP		T-UUP-120-INF
	765				S-UUP-90-SUP		U-UUP-90-INF
	770				S-UUP-90-SUP		S-UUP-80-INF
	770				S-UUP-90-SUP		T-UUP-120-INF
	770				S-UUP-90-SUP		U-UUP-90-INF
	775				S-UUP-90-SUP		S-UUP-80-INF
	775				S-UUP-90-SUP		T-UUP-120-INF
	775				S-UUP-90-SUP		U-UUP-90-INF
	805				Consultar		T-UUP-120-INF
	820				S-UUP-90-SUP		S-UUP-80-INF
	820				S-UUP-90-SUP		T-UUP-120-INF
	820				S-UUP-90-SUP		U-UUP-90-INF
	835				Consultar		T-UUP-120-INF
	840				S-UUP-90-SUP		S-UUP-80-INF
	840				S-UUP-90-SUP		T-UUP-120-INF
	840				S-UUP-90-SUP		U-UUP-90-INF
	841				S-UUP-90-SUP		S-UUP-80-INF
	841				S-UUP-90-SUP		T-UUP-120-INF
	841				S-UUP-90-SUP		U-UUP-90-INF
	860				S-UUP-90-SUP		S-UUP-80-INF
	860				S-UUP-90-SUP		T-UUP-120-INF
	860				S-UUP-90-SUP		U-UUP-90-INF
	865				Consultar		T-UUP-120-INF
	880				S-UUP-90-SUP		S-UUP-80-INF
	880				S-UUP-90-SUP		T-UUP-120-INF
	880				S-UUP-90-SUP		U-UUP-90-INF
	881				S-UUP-90-SUP		S-UUP-80-INF
	881				S-UUP-90-SUP		T-UUP-120-INF
	881				S-UUP-90-SUP		U-UUP-90-INF
	900				S-UUP-90-SUP		S-UUP-80-INF
	900				S-UUP-90-SUP		T-UUP-120-INF
	900				S-UUP-90-SUP		U-UUP-90-INF
	905				Consultar		T-UUP-120-INF
	935				Consultar		T-UUP-120-INF
	2004				D-QQP-15		
	2008				D-QQP-15		

Tipo FLYGT®	Modelo	Sello Mecánico Superior	Sello Mecánico Inferior
Type FLYGT®	Modèle	Garniture Mécanique Supérieure	Garniture Mécanique Inférieure
FLYGT type®	Model	Upper Mechanical Seal	Lower Mechanical Seal
Typ FLYGT®	Modell	Obere GLRD	Untere GLRD

2012		D-QQP-15	
2016		D-QQP-15	
2024		A-BEP-20-SUP	A-UUP-20-INF
2040		C-BEP-22 o F-BUP-22	C-UUP-22 o F-UUP-22
2050		D-QQP-15	
2051		PF-FLY BS2051	
2051		PR-FLY-BS2051 PART A	
2051		PR-FLY-BS2051 PART B	
2052		D-QQP-15	
2060		G-BEP-20-SUP	G-UUP-20-INF
2066		A-BEP-20-SUP	A-UUP-20-INF
2070		E-BUP-22-SUP	E-UUP-22-INF
2071		F-BUP-22-SUP	F-UUP-22-INF
2075		A-BEP-20-SUP	A-UUP-20-INF
2082		I-BUP-28-SUP	I-UUP-28-INF
2084		K-BUP-35-SUP	L-UUP-35-INF
2090		I-BUP-28-SUP	I-UUP-28-INF
2101		A-BEP-20 -SUP	A-UUP-20-INF
2102	210	C-BEP-22 o F-BUP-22	C-UUP-22 o F-UUP-22
2102	40	E-BUP-22-SUP	E-UUP-22-INF
2102	41	C-BEP-22 o F-BUP-22	C-UUP-22 o F-UUP-22
2102	220	C-BEP-22 o F-BUP-22	C-UUP-22 o F-UUP-22
2125		I-BUP-28-SUP	I-UUP-28-INF
2135		K-BUP-35-SUP	L-UUP-35-INF
2140		I-BUP-28-SUP	I-UUP-28-INF
2151	10	K-BUP-35-SUP	K-UUP-35-INF
2151	11	K-BUP-35-SUP	L-UUP-35-INF
2151	50	K-BUP-35-SUP	L-UUP-35-INF
2201	430	N-BEP-45-SUP	N-UUP-35-INF
2201	320	N-BEP-45-SUP	N-UUP-35-INF
2201	10	O-BEP-45-SUP	K-UUP-35-INF
2201	11HT	O-BEP-45-SUP	N-UUP-35-INF
2201	11LT	O-BEP-45-SUP	O-UUP-45-INF
2201	11MT	O-BEP-45-SUP	N-UUP-35-INF
2201	480	N-BEP-45-SUP	N-UUP-35-INF
2201	590	N-BEP-45-SUP	N-UUP-35-INF
2201	690	N-BEP-45-SUP	N-UUP-35-INF
2250		P-BUP-60-SUP	P-UUP-60-INF
2290		P-BUP-60-SUP	P-UUP-60-INF
2400		R-UUP-60-SUP	R-UUP-60-INF
2540		Consultar	R-UUP-60-INF
2610		Y-UUV-20	
2620		Y-UUV-20	
2630		Y-UUV-20	
2640		Y-UUV-20	
2660	80	Y-UUV-25	
2660	180	Y-UUV-25	
2670	80	Y-UUV-35	
2670	180	Y-UUV-35	
3041	171	G-BEP-20-SUP	G-UUP-20 o H-UUP-20
3041	180	G-BEP-20-SUP	G-UUP-20 o H-UUP-20
3041	281	G-BEP-20-SUP	G-UUP-20-INF
3051		TC/PN 16	
3057		G-BEP-20-SUP	G-UUP-20 o H-UUP-20
3060		G-BEP-20-SUP	G-UUP-20-INF
3065		A-UUP-20-INF	A-UUP-20-INF
3066		G-BEP-20-SUP	G-UUP-20 o H-UUP-20
3066	180	G-BEP-20-SUP	G-UUP-20-INF
3067	890	G-BEP-20-SUP	G-UUP-20 o H-UUP-20
3067	690	G-BEP-20-SUP	G-UUP-20 o H-UUP-20
3067	590	G-BEP-20-SUP	G-UUP-20 o H-UUP-20
3067	250	G-BEP-20-SUP	G-UUP-20-INF
3067	170	G-BEP-20-SUP	G-UUP-20-INF
3067	90	G-BEP-20-SUP	G-UUP-20 o H-UUP-20

Flygt®

Tipo FLYGT®	Modelo	Sello Mecánico Superior	Sello Mecánico Inferior
Type FLYGT®	Modèle	Garniture Mécanique Supérieure	Garniture Mécanique Inférieure
FLYGT type®	Model	Upper Mechanical Seal	Lower Mechanical Seal
Typ FLYGT®	Modell	Obere GLRD	Untere GLRD

3067	180	G-BEP-20-SUP	G-UUP-20-INF
3068		G-BEP-20-SUP	G-UUP-20-INF
3080		A-BEP-20-SUP	A-UUP-20-INF
3082		E-BUP-22-SUP	E-UUP-22-INF
3085	290	G-BEP-20-SUP	H-UUP-20-INF
3085	280	G-BEP-20-SUP	H-UUP-20-INF
3085	91	G-BEP-20-SUP	G-UUP-20-INF
3085	92	G-BEP-20-SUP	G-UUP-20 o H-UUP-20
3085	120	G-BEP-20-SUP	G-UUP-20 o H-UUP-20
3085	170	G-BEP-20-SUP	G-UUP-20 o H-UUP-20
3085	171	G-BEP-20-SUP	G-UUP-20 o H-UUP-20
3085	172	G-BEP-20-SUP	G-UUP-20 o H-UUP-20
3085	180	G-BEP-20-SUP	G-UUP-20 o H-UUP-20
3085	181	G-BEP-20-SUP	G-UUP-20 o H-UUP-20
3085	182	G-BEP-20-SUP	G-UUP-20 o H-UUP-20
3085	890	G-BEP-20-SUP	G-UUP-20-INF
3085	891	G-BEP-20-SUP	G-UUP-20 o H-UUP-20
3101		B-BEP-28-SUP	B-UUP-28-INF
3102		J-BEP-25-SUP	J-UUP-25-INF
3126	290	K-BUP-35-SUP	M-UUP-35-INF
3126	280	K-BUP-35-SUP	M-UUP-35-INF
3126	181	M-BUP-35-SUP	M-UUP-35-INF
3126	90	K-BUP-35-SUP	K-UUP-35-INF
3126	91	K-BUP-35-SUP	M-UUP-35-INF
3126	180	K-BUP-35-SUP	K-UUP-35-INF
3127		M-BUP-35-SUP	M-UUP-35-INF
3140		O-BEP-45-SUP	O-UUP-45-INF
3152		O-BEP-45-SUP	O-UUP-45-INF
3153	180	Y-UUV-35	
3170		Q-BUP-60-SUP	Q-UUP-60-INF
3171	90	Y-UUV-45	
3171	180	Y-UUV-45	
3200		P-BUP-60-SUP	P-UUP-60-INF
3201		Q-BUP-60-SUP	Q-UUP-60-INF
3202	90	Y-UUV-60	
3202	180	Y-UUV-60	
3230		S-UUP-90-SUP	S-UUP-80-INF
3300	91	S-UUP-90-SUP	S-UUP-80-INF
3300	181	S-UUP-90-SUP	S-UUP-80-INF
3300	280	S-UUP-90-SUP	S-UUP-80-INF
3300	980	S-UUP-90-SUP	S-UUP-80-INF
3301	90		Y-UUV-80
3301	180		Y-UUV-80
3305		S-UUP-90-SUP	S-UUP-80-INF
3310		S-UUP-90-SUP	T-UUP-120-INF
3311		S-UUP-90-SUP	T-UUP-120-INF
3312		S-UUP-90-SUP	T-UUP-120-INF
3350		S-UUP-90-SUP	T-UUP-120-INF
3351		S-UUP-90-SUP	T-UUP-120-INF
3355		S-UUP-90-SUP	S-UUP-80-INF
3356		S-UUP-90-SUP	S-UUP-80-INF
3357		S-UUP-90-SUP	S-UUP-80-INF
3400		S-UUP-90-SUP	U-UUP-90-INF
3500		S-UUP-90-SUP	T-UUP-120-INF
3501		S-UUP-90-SUP	T-UUP-120-INF
3530		S-UUP-90-SUP	T-UUP-120-INF
3531		S-UUP-90-SUP	T-UUP-120-INF
3600		S-UUP-90-SUP	T-UUP-120-INF
3601		S-UUP-90-SUP	T-UUP-120-INF
3602		S-UUP-90-SUP	T-UUP-120-INF
4351		G-BEP-20-SUP	H-UUP-20-INF
4352		G-BEP-20-SUP	H-UUP-20-INF
4400		G-BEP-20-SUP	H-UUP-20-INF
4410			Q-UUP-60-INF

Tipo FLYGT® / Type FLYGT® / FLYGT type® / Typ FLYGT®	Modelo / Modèle / Model / Modell	Sello Mecánico Superior / Garniture Mécanique Supérieure / Upper Mechanical Seal / Obere GLRD	Sello Mecánico Inferior / Garniture Mécanique Inférieure / Lower Mechanical Seal / Untere GLRD
4430			Q-UUP-60-INF
4440		M-BUP-35-SUP	M-UUP-35-INF
4451	10	FL-D-BQG-3045	
4451	90	FL-D-BQG-3045	
4610	410	Y-UUV-20	
4620	410	Y-UUV-20	
4630	410	Y-UUV-25	
4630	490	Y-UUV-25	
4640	410	Y-UUV-25	
4640	490	Y-UUV-25	
4650		O-BEP-45-SUP	O-UUP-45-INF
4650	410	Y-UUV-45	
4650	490	Y-UUV-45	
4660		O-BEP-45-SUP	O-UUP-45-INF
4660	410	Y-UUV-45	
4660	490	Y-UUV-45	
4670		Q-BUP-60-SUP	Q-UUP-60-INF
4670	410	Y-UUV-60	
4670	490	Y-UUV-60	
4680		Q-BUP-60-SUP	Q-UUP-60-INF
4680	410	Y-UUV-60	
4680	490	Y-UUV-60	
5100		O-BEP-45-SUP	Consultar
5520		Consultar	J-UUP-25-INF
5530		M-BUP-35-SUP	M-UUP-35-INF
5540		O-BEP-45-SUP	Consultar
5550		Q-BUP-60-SUP	Consultar
5560		S-UUP-90-SUP	Consultar
5560	90	S-UUP-90-SUP	TC-LDR-SP-389
5560	180	S-UUP-90-SUP	TC-LDR-SP-389
7045		Q-BUP-60-SUP	Q-UUP-60-INF
7050		S-UUP-90-SUP	S-UUP-80-INF
7051		S-UUP-90-SUP	S-UUP-80-INF
7055		S-UUP-90-SUP	S-UUP-80-INF
7060		S-UUP-90-SUP	S-UUP-80-INF
7061		S-UUP-90-SUP	S-UUP-80-INF
7076		S-UUP-90-SUP	S-UUP-80-INF
7080		S-UUP-90-SUP	S-UUP-80-INF
7080		S-UUP-90-SUP	T-UUP-120-INF
7081		S-UUP-90-SUP	U-UUP-90-INF
7101		S-UUP-90-SUP	U-UUP-90-INF
7115		S-UUP-90-SUP	T-UUP-120-INF
7556		S-UUP-90-SUP	S-UUP-80-INF
7570		S-UUP-90-SUP	T-UUP-120-INF
7585		S-UUP-90-SUP	T-UUP-120-INF
Ready 4		D-QQP-15	
Ready 8		D-QQP-15	
Ready 12		D-QQP-15	
Ready 16		D-QQP-15	
Ready 24		A-BEP-20-SUP	A-UUP-20-INF
Ready 40		C-BEP-22 o F-BUP-22	C-UUP-22 o F-UUP-22
Ready 56		C-BEP-22 o F-BUP-22	C-UUP-22 o F-UUP-22
Ready 90		I-BUP-28-SUP	I-UUP-28-INF
Steady 7		G-BEP-20-SUP	G-UUP-20-INF

Tipo GRINDEX® / Type GRINDEX® / GRINDEX type® / Typ GRINDEX®	Modelo / Modèle / Model / Modell	Sello Mecánico Superior / Garniture Mécanique Supérieure / Upper Mechanical Seal / Obere GLRD	Sello Mecánico Inferior / Garniture Mécanique Inférieure / Lower Mechanical Seal / Untere GLRD
Maxi		O-BEP-45-SUP	N-UUP-35-INF
Otros/Autres/Others/Sonstige (Minex, Minette,...)		Z-BEP-25-SUP	Z-UUP-24-INF

Flygt®

También disponemos de otros modelos de sellos Flygt®, accesorios para el sello mecánico, juntas especiales, rodamientos, etc.

Nous disposons aussi d'autres modèles de garnitures mécaniques Flygt®, d'accessoires pour garnitures mécaniques, de joints spéciaux, de roulements, etc.

We also have other models of seals Flygt®, accessories for mechanical seals, special seals, bearings, etc.

Andere Flygt® Modelle, Spezialdichtungen, verfügbar, Kugellager etc.

Fristam®

Sellos mecánicos para bombas Fristam®. Amplia gama de modelos y materiales en los diámetros más standard: 22, 30 y 35 mm. Diferentes posibilidades de montajes para los modelos de bombas más conocidas: FP, FL y FT.

Garnitures mécaniques pour pompes Fristam®. Vaste gamme de modèles et de matériaux pour les diamètres standard: 22, 30 et 35 mm. Différentes possibilités de montages pour les modèles de pompes les plus courantes: FP, FL et FT.

FR-LG-22

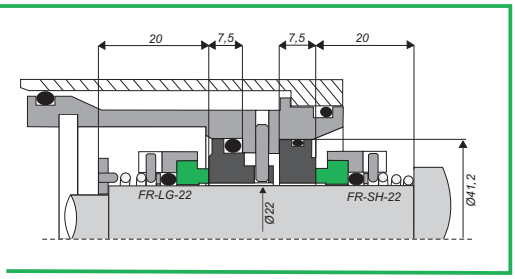

FR-SH-22

FR-LG-30

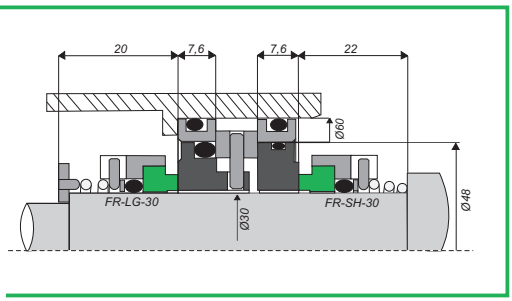

FR-SH-30

Mechanical seals for Fristam® pumps. Wide range of models and materials in the most standard diameters: 22, 30 and 35 mm. Different assembly possibilities for the most well-known pump models: FP, FL and FT.

Gleitringdichtungen für Fristam® -Pumpen. Verschiedene Modelle und Materialkombinationen in den gängigen Wellendurchmessern 22, 30 und 35 mm. Unterschiedliche Montagemöglichkeiten für die gängigen Modelle: FP, FL und FT.

Fristam®

FR-LG-35

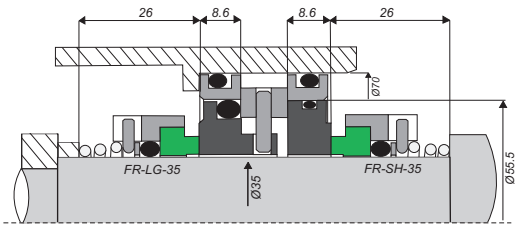

FR-SH-35

FR-30

FR-35

FR-G-22

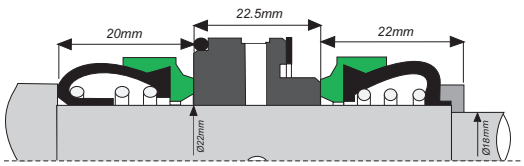

FR-PFD-22

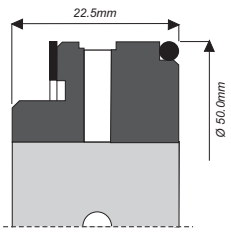

FR-PD-30

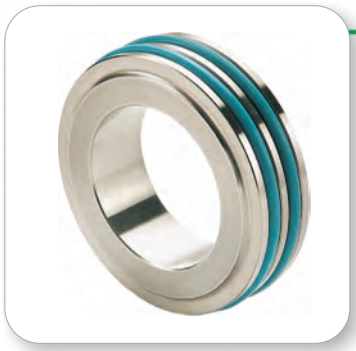

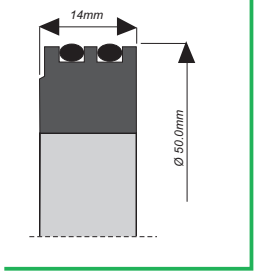

FR-Z-21
FR-Z-28

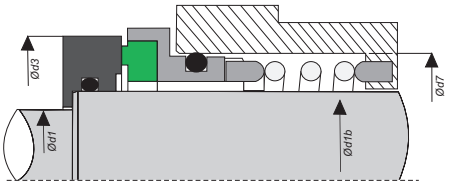

d1	d1b	d3	d7
21	25	59	50
28	36	59	50

FR-ZB-18
FR-ZB-22
FR-ZB-30

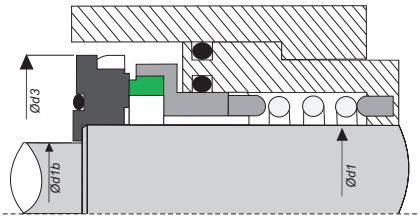

d1	d1b	d3
22	18	52
30	22	66
35	30	66

FR-EN-22

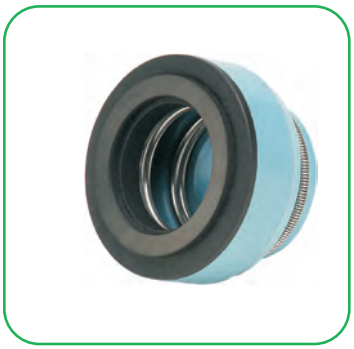

FR-EN-30
FR-EN-35

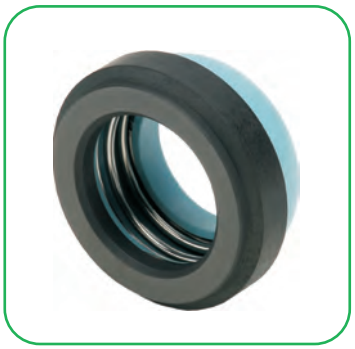

FR-EN-22BS
FR-EN-30BS

Fristam®

FR-ENS-22

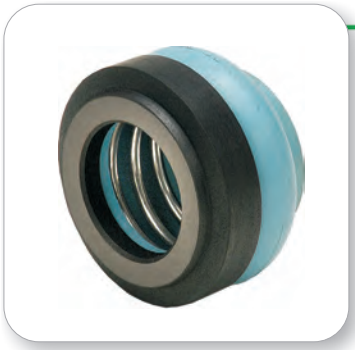

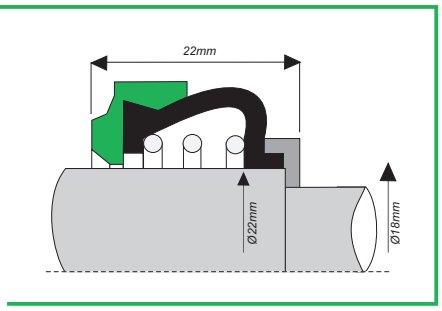

FR-ENC-22

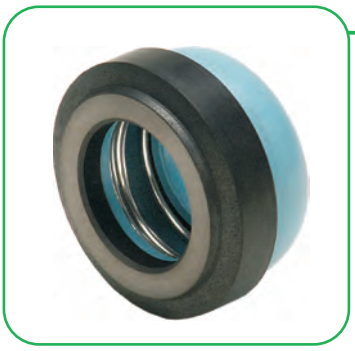

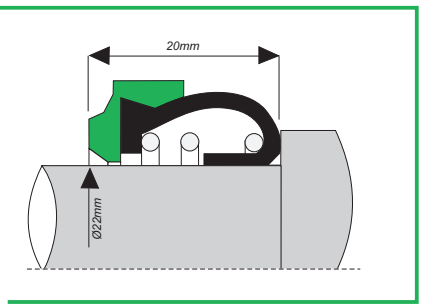

Lidering 22

También disponibles otros modelos para bombas Fristam.®

Other models also available for Fristam® pumps.

D'autres modèles pour pompes Fristam® sont également disponibles.

Es sind auch andere Modelle für Fristam® - Pumpen erhältlich.

FR-FT-22
FR-FT-30

FR-GL-50

FR-GL-3035

FR-GL-1301

Casquillos Fristam®/ Manchons Fristam®/ Fristam® Bearings/ Wellenschutzhülsen Fristam®

FR-CQ-1

FR-CQ-2

FR-CQ-3

FR-CQ-4

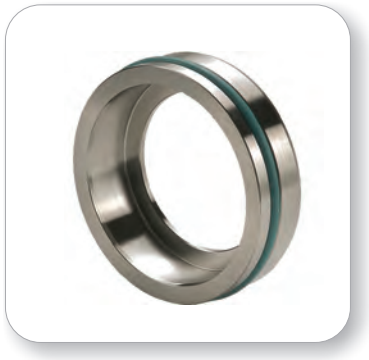

Grundfos®- Sarlin®

Diferentes modelos de sellos mecánicos para una amplia variedad de referencias de bombas Grundfos®, entre ellas: CR(N), NB, NK, CLM, LP, TP, etc. Disponibles en diversas combinaciones de materiales y para distintos diámetros: 12, 16, 22, 28, 33, etc. También sellos mecánicos para la división de bombas de aguas residuales Sarlin®. Disponibles en varios materiales: carburo de silicio-grafito, carburo de silicio-carburo de silicio; combinados con elastómeros EPDM y FKM.

Différents modèles de garnitures mécaniques pour une grande variété de références de pompes Grundfos®, entre autres: CR(N), NB, NK, CLM, LP, TP, etc. De multiples combinaisons de matériaux sont disponibles et pour différents diamètres: 12, 16, 22, 28, 33, etc. Il en est de même pour les garnitures mécaniques de la gamme des pompes pour eaux résiduellles Sarlin®. Disponibles en divers matériaux: carbure de silicium-graphite, carbure de silicium-carbure de silicium; combinés avec les élastomères EPDM et FKM.

GR-A-12
GR-A-16
GR-A-22

GR-A-LG-22

GR-B-12
GR-B-16

GR-B-SH-12
GR-B-SH-16

GR-B-15 GR-B-38
GR-B-22 GR-B-45
GR-B-28 GR-B-48
GR-B-33 GR-B-65

Different models of mechanical seals for a wide variety of Grundfos® pumps, among them: CR(N), NB, NK, CLM, LP, TP, etc. Available in diverse combinations of materials and different diameters: 12, 16, 22, 28, 33, etc. Also mechanical seals for the Sarlin®. Division of waste water pumps. Available in various materials: silicon-graphite carbide, silicon carbide-silicon carbide; combined with EPDM and FKM elastomers.

Verschiedene Gleitringdichtungsmodelle für eine große Vielfalt der Grundfos® Pumpenserien, wie z.B.: CR(N), NB, NK, CLM, LP, TP, etc. In verschiedenen Materialkombinationen und Wellendurchmessern erhältlich: 12, 16, 22, 28 und 33 mm. Es sind auch für den Abwasserbereich der Sparte Sarlin® -Pumpen. Gleitringdichtungen verfügbar. Diese sind in verschiedenen Materialkombinationen erhältlich : Siliziumkarbid-Kohle, Siliziumkarbid- Siliziumkarbid und mit den Nebendichtungen wahlweise in EPDM oder FKM.

Grundfos®- Sarlin®

GR-B-32

GR-C-12

GR-H-12
GR-H-16
GR-H-22

GR-SA-16
GR-SA-25
GR-SA-35

GR-SA-32-INF
GR-SA-38-INF
GR-SA-50-INF
GR-SA-65-INF

GR-SA-30-SUP
GR-SA-38-SUP
GR-SA-50-SUP
GR-SA-65-SUP

GR-SA-38-SPRING

GR-SA-65

GR-SA-LG-65

GR-SE-22
GR-SE-32

Grundfos® - Sarlin®

Podemos suministrar el sello mecánico con las juntas.

Possibilité de fournir la garniture mécanique et le kit de joints.

It is possible supply mechanical seals with other seals used in pump.

Die Gleitringdichtungen sind auch als Kit mit O-Ringen und Flachdichtungen erhältlich.

Hidrostal®

Sellos mecánicos compatibles para bombas Hidrostal®. Posibilidad de suministrar estos diseños especiales para diferentes diámetros de eje en pulgadas.

Garnitures mécaniques compatibles pour pompes Hidrostal®. Possibilité de fournir ces modèles spéciaux pour différents diamètres d'arbres en pouces.

HI-15.80
HI-28.60
HI-38.10
HI-50.80

HI-107-28.60
HI-107-38.10
HI-107-50.80
HI-107-63.50
HI-107-76.20

HI-130-76.20

101

Mechanical seals compatible for Hidrostal® pumps. Possibility of supplying these special designs for different shaft diameters in inches.

Kompatible Gleitringdichtungen für Hidrostal® -Pumpen. Es besteht die Liefermöglichkeit dieser Spezial-modelle in unterschiedlichen Wellendurchmessern in Zollmaßen.

Hilge®

Sellos mecánicos para bombas Hilge®, especialista en bombas destinadas, principalmente, a procesos sanitarios dentro de la industria alimenticia, de bebidas y farmacéutica.

Garnitures mécaniques pour pompes Hilge®, spécialiste en pompes destinées principalement, au processus sanitaire dans l'industrie alimentaire, l'industrie des boissons et l'industrie pharmaceutique.

HG-28

HG-19-S
HG-28-S
HG-38-S

HG-NV-45

RN / 600

Mechanical seals for Hilge® pumps, specialist in pumps used principally in sanitary processes of beverage, food and pharmaceutical industries.

Gleitringdichtungen für Hilge® - Pumpen, welche vor allem in der Lebensmittel-, Pharma- und Getränkeindustrie eingesetzt werden.

Johnson®

Sellos mecánicos para bombas Johnson® con un diseño de muelle de ballesta indicado para este tipo de bombas lobulares.

Garnitures mécaniques pour pompes Johnson® avec un design de ressort ondulé spécialement indiqué pour ce type de pompes à lobes.

JH-OL-25
JH-OL-40
JH-OL-53
JH-OL-75

JH-LP-35
JH-LP-50

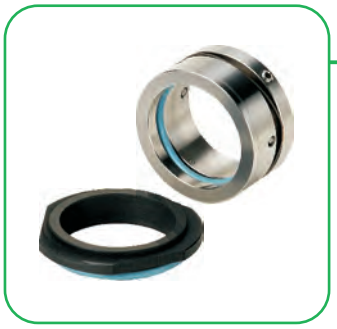

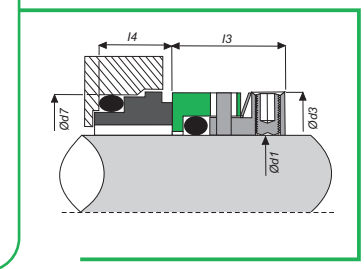

d1	d3	d7	l3	l4
35	45.5	44.5	19.1	9.2
50	65.0	62.0	21.1	10.4

272-IN-28
272-IN-35
272-IN-50

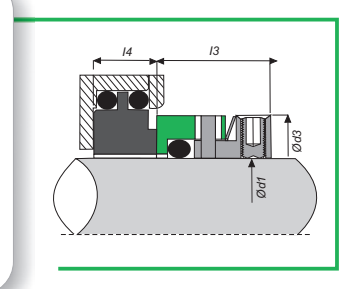

d1	d3	l3	l4
28	40.2	21.0	10.1
35	45.5	19.1	12.0
50	61.9	23.0	12.0

JH-AC-24
JH-AC-40
JH-AC-60

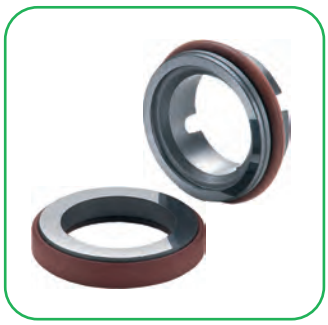

JH-TW-30
JH-TW-48
JH-TW-63

Mechanical seals for Johnson® pumps with a wave spring design suitable for this type of lobular pumps.

Gleitringdichtungen für Johnson® - Pumpen mit Flachfeder für Drehkolbenpumpen.

KSB®

Disponemos de sellos mecánicos para bombas KSB®, especialista en sistemas de bombeo de proceso y bombas de calefacción entre otras.

Nous disposons de garnitures mécaniques pour pompes KSB®, spécialiste en système de pompage de process et pompes de chauffage entre autres.

107

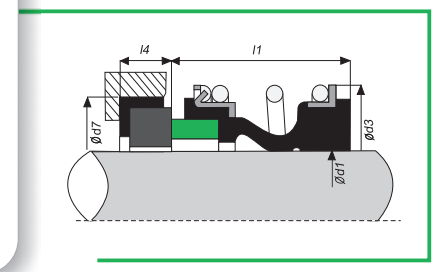

d1	d3	d7	l1	l4
22	37	37	30	7.5
28	49	43	42.5	7.5
38	59	56	46	9
48	70.5	66	51	9

110

KS-D-40

Mechanical seals for KSB® pumps, specialist in process pumping systems and heating pumps among others.

Wir verfügen über Gleitringdichtungen für KSB® - Pumpen, die sich vor allem in Prozeß - und Heizungspumpen befinden.

Lowara®

Sellos mecánicos compatibles con diferentes modelos de bombas Lowara®. En distintos diámetros y combinaciones de materiales: grafito-oxido de alúmina, carburo de silicio-carburo de silicio, combinados a su vez con diferentes tipos de elastómeros: NBR, FKM y EPDM.

Garnitures mécaniques compatibles avec différents modèles de pompes Lowara®. Modèles en différents diamètres et combinaisons de matériaux : graphite-oxyde d'alumine, carbure de silicium-carbure de silicium, combinés à leur tour à différents types d'élastomères : NBR, FKM et EPDM.

LW-155-14
LW-155-22
LW-155-28
LW-155-33

LW-FH-16
LW-FH-22
LW-FH-25

LW-B-22

Mechanical seals compatible with different models of Lowara® pumps. Different types in various diameters and combinations of materials: graphite-aluminium oxide, silicon carbide- silicon carbide, combined with different types of elastomers: NBR, FKM and EPDM.

Kompatible Gleitringdichtungen für verschiedene Lowara® Pumpenmodelle. Materialkombinationen: Kohle-Aluminiumoxid, Siliziumkarbid-Siliziumkarbid, mit folgenden Elastomeren: NBR, FKM, EPDM.

Pumpex®

Sellos mecánicos de diseños especiales para bombas Pumpex®, en materiales adecuados para estar en contacto con agua residual.

Garnitures mécaniques au profil spécial pour pompes Pumpex®, dans des matériaux adéquats pour être en contact avec les eaux résiduelles.

PX-SUP-25

PX-INF-25

PX-SUP-PC-25

PX-KP-40

PX-KP-50

Special designs of mechanical seals for Pumpex®, pumps, materials suitable for contact with wastewater.

Speziel designte Gleitringdichtungen für Pumpex® Pumpen, in geeigneten Materialen für den Kontakt mit Abwasser vorhanden.

Someflu®

Sellos mecánicos específicos para bombas Someflu®, fabricados en materiales específicos para trabajar en contacto con productos limpios o cargados de partículas pero químicamente corrosivos.

Garnitures mécaniques spécifiques pour pompes Someflu® ,fabriquées dans des matériaux spéciaux pour travailler en contact avec des produits propres ou chargés de particules mais chimiquement corrosifs.

SF-SP-160

SF-ESP-1

SF-HMPS-22

SF-HMPN-22

Mechanical seals for Someflu® pumps, made of specific materials to work with clean or dirty products but chemically corrosives.

Gleitringdichtungen für Someflu® - Pumpen, hergestellt in Spezialmaterialien, um auch in abrasiven und corrosiven Fluiden arbeiten zu können.

Tsurumi®

Sellos mecánicos dobles específicos para las bombas de aguas residuales Tsurumi® LH, KRS, KTZ, SQ, TRN2 entre otras. Disponibles con las caras de roce en carburo de silicio y elastómero en NBR.

Garnitures mécaniques doubles spécifiques pour les pompes pour eaux résiduelles Tsurumi® LH, KRS, KTZ, SQ, TRN2 entre autres. Disponibles avec les faces de frottement en carbure de silicium et élastomère en NBR.

TS-H2530
TS-H3035
TS-H3540
TS-H4550

Ref.	Ø
TS-W-14-HL	14
TS-W-14-VL	14
TS-H20T	20
TS-H25	25
TS-H2530	25-30
TS-H30T	30
TS-H3035	30-35
TS-H35	35
TS-H3540	35-40
TS-HT40	40
TS-H45	45
TS-H4550	45-50

TS-W-14-HL
TS-W-14-VL
TS-H20T
TS-H25
TS-H30T
TS-H35
TS-HT40
TS-H45

Double mechanical seals specified for the Tsurumi® LH, KRS, KTZ, SQ, TRN2 waste water pumps, among others. Available with the seal surfaces in silicon carbide and the elastomer in NBR.

Doppeltwirkende Gleitringdichtungen für den Abwasserbereich, spezielle Dichtungen für Tsurumi® - Pumpen LH, KRS, KTZ, SQ sowie TRN2. Liefermöglichkeit mit Gleitfläche in Siliziumkarbid und Nebendichtung NBR.

Wilo®

Sellos mecánicos para bombas Wilo® . Estas bombas se utilizan en todo el mundo para calefacción, climatización, abastecimiento de agua y tratamiento de aguas residuales. Disponible dos modelos de sello mecánico en diferentes diámetros de eje.

Garnitures mécaniques pour pompes Wilo®. Ces pompes sont utilisées dans le monde entier pour le chauffage, la climatisation, l'approvisionnement en eau et le traitement des eaux résiduelles. Nous disposons de deux modèles en différents diamètres d'arbre.

W-MS-30

107

Mechanical seals for Wilo®, pumps. These pumps are in use in the whole world for heating, air conditioning, supply of water and treatment of waste waters. Available two models of mechanical seals in different shaft diameters.

Gleitringdichtungen für Wilo® - Pumpen. Diese Pumpen werden in aller Welt in Heiz- und Kühlsystemen, sowie in der Wasserver- und entsorgung verwendet.

Otras Marcas / Autres Marques / Other Brands / Andere Marken

Allweiler ®

Sellos mecánicos de diseño sencillo pero con medidas especiales para este tipo de bombas.

Garnitures mécaniques de conception simple mais de dimensions spéciales pour ce type de pompes.

AW-SP-15
AW-SP-20

108

Simple design of mechanical seals simple but with special measures for this type of pump.

Gleitringdichtungen aus einfachem Design aber mit Spezialmaßen.

Calpeda®

Sellos mecánicos para todo tipo de bombas Calpeda®: bombas centrífugas, multicelulares, sumergibles. Disponibles diferentes modelos de sellos mecánicos en una amplia gama de materiales.

Garnitures mécaniques pour tous types de pompes Calpeda®: pompes centrifuges, multicellulaires, submersibles. Disponibles dans différents modèles de garnitures mécaniques dans une large gamme de matériaux.

CP-155-1820
FN / 155

AR / 301

Mechanical seals for all types of Calpeda® pumps: centrifugal pumps, multistage, submersible. Different models of mechanical seals in a wide range of materials.

Gleitringdichtungen für Calpeda® Pumpen: Kreiselpumpen, Peripheralpumpen, Tauchpumpen. Verschiedene Modelle vorrätig, in einer grossen Anzahl von Materialien.

Otras Marcas / Autres Marques / Other Brands / Andere Marken

Ebara®

Diferentes diseños de sellos mecánicos para bombas Ebara®, sellos dobles y simples en combinaciones de carburo de silicio-carburo de silicio y grafito-óxido de alúmina.

Ils existent différents types de garnitures mécaniques pour pompes Ebara®, garnitures doubles et simples en combinaison carbure de silicium-carbure de silicium et graphite-oxyde d'alumine.

EB-12-S

EB-15-D
EB-40-D
EB-45-D

Different designs of mechanical seals for Ebara® pumps, single and double seals in combinations of silicon carbide-silicon carbide and graphite-aluminium oxide.

Verschiedene Gleitringdichtungmodelle für Ebara® Pumpen, doppelte und einfache Gleitringrichtungen. Folgende Materialkombinationen: Siliziumkarbid-Siliziumkarbid, Kohle-Aluminiumoxid.

EMU®

Sellos mecánicos para bombas EMU®, formados por dos caras de roce fijas y un cuerpo central que realiza la función de parte rotante. Se puede suministrar el sello completo, con carcasa metálica o solamente las caras de roce.

Garnitures mécaniques pour pompes EMU®, formées de deux faces de frottements fixes et d'un corps central qui réalise la fonction de partie rotative. Il est possible de fournir la garniture mécanique complète, avec carcasse métallique ou seulement les faces de frottements.

EM-D-35
EM-D-50
EM-D-75

EM-S-35
EM-S-50
EM-S-75

Mechanical seals for EMU® pumps. They get two static faces and one central rotating face. We can supply the complete seal or spare faces.

Gleitringdichtungen für EMU® Pumpen mit jeweils zwei Statoren und einem Zentralkörper als Rotor. Als komplette Dichtung oder als Reparatur-Kit erhältlich.

Otras Marcas / Autres Marques / Other Brands / Andere Marken

Gorman-Rupp®

Disponibles sellos mecánicos para diferentes referencias de bombas Gorman-Rupp®. Modelos específicos para trasiego de agua limpia, aguas residuales, petróleo en el sector industrial, agricultura entre otros.

Nous disposons de garnitures mécaniques pour différentes références de pompes Gormann-Rupp®. Modèles spécifiques pour le transvasement d'eau propre, d'eaux résiduelles, de pétrole dans le secteur industriel, l'agriculture entre autres.

GRN-38'1

Mechanical seals are available for different references Gorman-Rupp pumps®. Specials models for the transfer of clean water, sewage, oil industry, agriculture and others.

Gleitringdichtungen für Gorman-Rupp® Pumpen. Spezifische Modelle für die Förderung von Medien, wie Trinkwasser, Abwasser, Rohöl, sowie für landwirtschaftliche Zwecke.

Herborner®

Disponibles sellos mecánicos para bombas Herborner®, adecuados para el sistema de bombeo de aguas residuales.

Nous disposons de garnitures mécaniques pour pompes Herborner®, idéales pour les systèmes de pompage d'eaux résiduelles.

HB-A-24
HB-A-28
HB-A-38

Mechanical seals for available Herborner®, pumps suitable for the pumping system of wastewater.

Gleitringdichtungen für Herborner® Pumpen erhältlich. Für Abwasserpumpensysteme geeignet.

Otras Marcas / Autres Marques / Other Brands / Andere Marken

Jabsco®

Sellos mecánicos para bombas Jabsco® utilizadas en el sector náutico, como bombas de achique, refrigeración motores y también en bombas industriales para el trasiego de productos químicos, aplicaciones asépticas, etc.

Garnitures mécaniques pour pompes Jabsco® utilisées dans le secteur nautique, comme les pompes à eau, de réfrigération de moteurs et aussi les pompes industrielles pour le transvasement de produits chimiques, des applications aseptiques, etc.

JA-LH-31'75
JA-LH-47'6

JA-LH-25'4-C

Mechanical seals for Jabsco® pumps used in marine industry as drainage pumps, engine cooling and industrial pumps for the transfer of chemicals, aseptic applications, etc.

Gleitringdichtungen für Jabsco® Pumpen, für den Einsatz in der Bootsbranche für Bilgepumpen, Motorkühlungen sowie Industriepumpen für die Forderung von Chemikalien.

Marelli®

Sellos mecánicos para bombas Marelli® utilizados en bombas centrífugas para diferentes aplicaciones: bombeo de agua limpia , aguas residuales, etc.

Garnitures mécaniques pour pompes Marelli® utilisées dans les pompes centrifuges pour différentes applications : pompage d'eau propre, d'eaux résiduelles.

AR / 301

107-KU-L60

Marelli® mechanical seals for pumps used in centrifugal pumps for various applications: pumping clean water, sewage, etc.

Gleitringdichtungen für Marelli® Pumpen. Welche vor allem in der industriellen Wasserver- und entsorgung zum Einsatz kommen.

Otras Marcas / Autres Marques / Other Brands / Andere Marken

Mouvex®

Sellos mecánicos especiales para bombas Mouvex®. Diseños robustos de sellos mecánicos en materiales carburo de tungsteno y juntas tóricas encapsuladas, materiales resistentes a una amplia gama de productos químicos.

Garnitures mécaniques spéciales pour pompes Mouvex®. Profils robustes de garnitures mécaniques en carbure de tungstène et joints toriques encapsulés, matériaux résistants à une large gamme de produits chimiques.

MVX-A-22
MVX-A-30
MVX-A-35
MVX-A-40
MVX-A-45

Special mechanical seals for Mouvex® pumps. Mechanical seals robust design of tungsten carbide materials and encapsulated o-rings, materials resistant to a wide range of chemicals.

Gleitringdichtungen für Mouvex® Pumpen. Robustes Design, verbunden mit Wolframkarbid und FEPs. In einer Vielzahl von chemikalienbeständigen Materialien lieferbar.

Salmson®

Sellos mecánicos para bombas Salmson®, especialistas en sistemas de bombeo para circuitos de calefacción y suministro de agua en el sector industrial y trasiego de aguas residuales.

Garnitures mécaniques pour pompes Salmson®, spécialiste en système de pompage pour circuits de chauffage, d'approvisionnement en eau dans le secteur industriel et de traitement des eaux résiduelles.

SM-AC-18
SM-AC-28
SM-AC-38

Mechanical seals for Salmson® pumps, specialists in pumping systems for heating circuits and water supply in the industrial sector of waste waters.

Gleitringdichtungen für Salmson® -Pumpen, welche vor allem in Heizsystemen und der industriellen Wasserver- und entsorgung zum Einsatz kommen.

Otras Marcas / Autres Marques / Other Brands / Andere Marken

Sedical®

Sellos mecánicos para bombas de calefacción, climatización, agua caliente sanitaria y para la industria en general.

Garnitures mécaniques pour pompes de chauffage, climatisation, eau chaude sanitaire et pour l'industrie en général.

SD-A-12
SD-A-18
SD-A-32

Mechanical seals fot heating pumps, domestic water supply, and industrial pumps.

Gleitringdichtungen für Pumpen im Klima-, Heizungs-, Sanitär- und Industriebereich.

Suntec®

Sello mecánico especial, para bombas Suntec® especialista en el bombeo de líquido combustible.

Garniture mécanique spéciale, pour pompes Suntec® spécialiste en pompage de liquide combustible.

SNT-A-25

Special mechanical seal for Suntec® pumps specialist in pumping liquid fuel.

Gleitringdichtung für Suntec® Pumpen, speziel für Kraftstoffförderung.

Otras Marcas / Autres Marques / Other Brands / Andere Marken

Tuchenhagen®

Diseños especiales para bombas Tuchenhagen®. Modelos utilizados en el sector alimentaria especialmente en el sector lácteo y elaboración de zumos.

Profils spéciaux pour pompes Tuchenhagen®. Modèle utilisé dans le secteur alimentaire spécialement dans le secteur laitier et l'élaboration de jus.

TN-HG-25
TN-HG-30

Special designs for Tuchenhagen® pumps. Models used in the food industry especially in the dairy and juice processing.

Gleitringdichtungen für Tuchenhagen® Pumpen. Modelle für die Lebensmittel-und Milchindustrie, sowie für die Herstellung von Säften.

Waukesha®

Sellos mecánicos para bombas Waukesha®, destinadas a todo tipo de industria: alimenticia, de bebidas, cuidado personal, papel, etc.

Garnitures mécaniques pour pompes Waukesha®, destinées à tout type d'industrie : alimentaire, des boissons, du papier, de la santé, etc.

WK-T-30
WK-T-40
WK-T-50
WK-T-60

Waukesha®, mechanical seals for pumps, designed for all types of industry: food, beverage, personal care, paper, etc.

Gleitringdichtungen für Waukesha® Pumpen, eingesetzt in der Getränke-, Lebensmittel-und Papierindustrie etc.

Y además podemos ofrecerle...

Et en plus nous pouvons vous offrir...

And also we can offer...

Desweiteren können wir Ihnen anbieten...

Marcas Registradas / Marques Déposées / Registered Trademarks:

ABS®- ABS Pumps
Alfa Laval® - Alfa Laval
Allweiler® - Allweiler AG
APV ®- APV Pump
Calpeda® - Calpeda Pump
Ebara® - Ebara Pump
Emu® - Wilo-Emu
Flygt® - ITT Flygt
Fristam® - Fristam Pumpen
Gorman- Rupp® - Gorman-Rupp

Grundfos® - Grundfos
Herborner® -Herborner Pumps
Hidrostal® - Hidrostal Pumps
Hilge® - Hilge Pumps
Jabsco® -Jabsco Pumps
Johnson® - Johnson Pump
KSB®- KSB
Lowara® - Lowara Pumps
Marelli® - Marelli Pumps
Mouvex® - Mouvex Pumps

Pumpex® - Pumpex Pumps
Salmson® - Salmson
Sedical® - Sedical
Someflu® - Someflu
Suntec® - Suntec
Tsurumi® - Tsurumi Pump
Tuchenhagen® - Tuchenhagen
Waukesha® - Waukesha
Wilo® - Wilo AG

Notas / Notes / Bemerkungen

Lidering
SAFE INDUSTRY

Lidering S.A.
Pg. Ferrocarrils Catalans, 106-108
08940 Cornellà de Llobregat
Barcelona
Domestic Sales:
902 480 440
International Sales:
+34 93 480 44 22
Fax +34 93 480 44 04

Pollensa, 2, Ofic. 8.
Edif. Artemisa – Tartessos
28290 Las Rozas
Madrid
Tel. 902 480 440
Fax +34 91 361 40 20

Lidering S.A.R.L.
Parc des Aqueducs
Chemin du Favier RD 42
69230 Saint-Genis-Laval
France
Tél. 04 72 67 02 67
Fax 04 78 56 04 08

Lidering GmbH
Schiessstraße 55
40549 Düsseldorf
Deutschland
Tel. 0211 522 890 94
email: export@lidering.com

S.A. Lidering N.V.
BP 10
1410 Waterloo
Belgique-België
Tél. +34 93 480 44 22
Fax +34 93 480 44 04

www.lidering.com
email: info@lidering.com

17399 / V-RMS - 12/12